Ing. VÍTĚZSLAV HRÁČEK
Autorizovaný inženýr pro vodohospodářské stavby
ČKAIT - 1003373

VYPRACOVAL	ZODP. PROJEKTANT	VED. PROJEKTANT	GB-geodezie www.geodezie-brno.cz
Ing. Coufalová	Ing. Coufalová	Ing. Hráček	

KRAJ	JIHOMORAVSKÝ	K.Ú.	HOVORANY	ARCH.ČÍSLO	25/18
INVESTOR	ČR SPÚ–KRAJSKÝ PÚ PRO JMK–POBOČKA HODONÍN			DATUM	11/18
STAVBA AKCE	OCHRANNÁ NÁDRŽ N06			STUPEŇ	DPS
				FORMÁT	9A4
				MĚŘÍTKO	1:50
OBJEKT	IO 01 NÁDRŽ N06			PŘÍLOHA Č.	PARÉ Č.
OBSAH	SDRUŽENÝ OBJEKT – ZÁMEČNICKÉ VÝROBKY			D.1.11.	1

OZN.	POPIS, SCHEMA	KS

(2/2)

RÁM POKLOPU
PŮDORYS, M 1:50

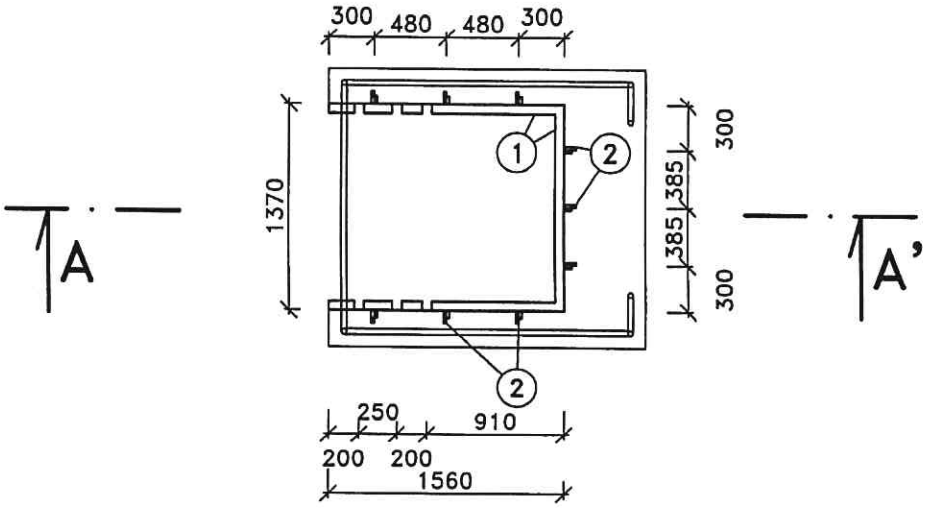

ŘEZ A–A', M 1:50

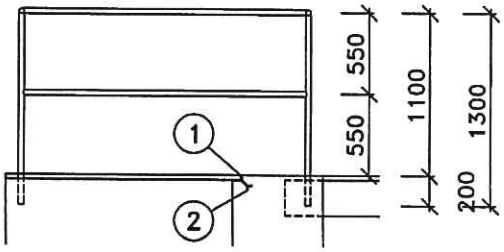

LEGENDA: Z/2 – RÁM POKLOPU				
OZN.	POPIS POLOŽKY	MNOŽSTVÍ	JEDN. HMOTNOST	HMOTNOST (kg)
1	L PROFIL 60x40x5	4,5	3,77 kg/m	16,93
2	PÁSOVÁ OCEL 40x3 (dl. 120 mm)	1,08	1,26 kg/m	1,36
				CELKEM : 18,29 kg

PŘED ZAHÁJENÍM VÝROBY NUTNO DOMĚŘIT A OVĚŘIT UVEDENÉ ROZMĚRY NA STAVBĚ A ZPRACOVAT PODROBNOU DÍLENSKOU DOKUMENTACI

1

OZN.	POPIS, SCHEMA	KS

(3/Z)

ČESLE
PŮDORYS, M 1:25

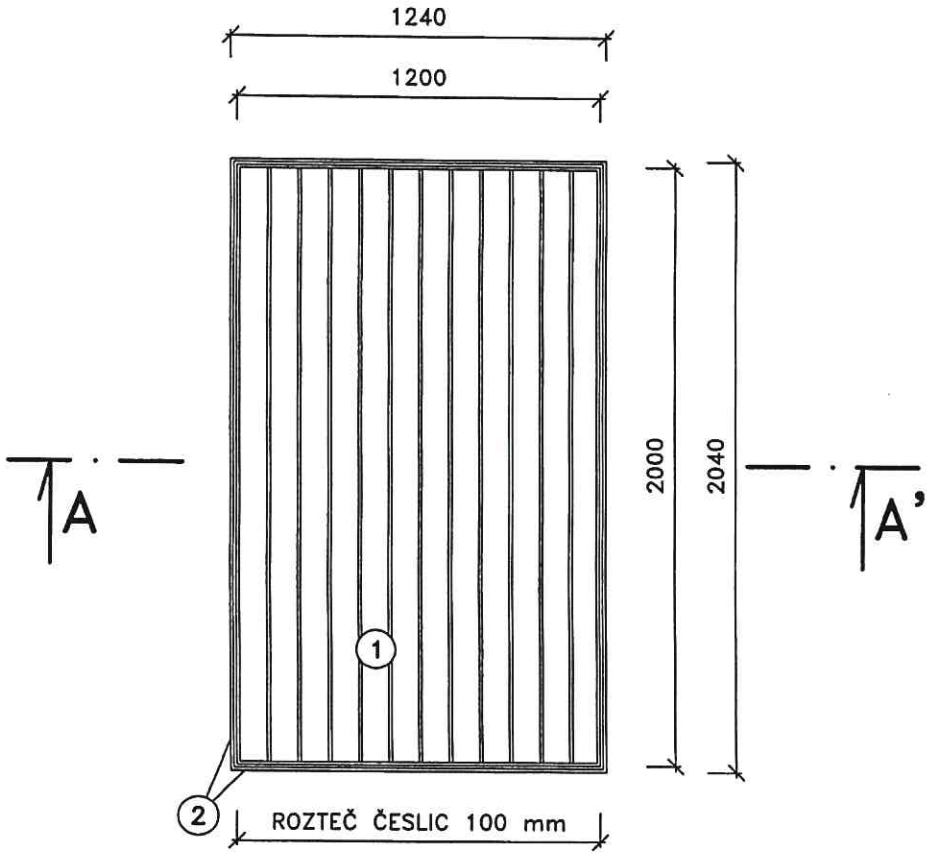

ŘEZ A–A', M 1:25

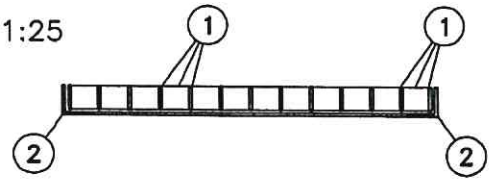

LEGENDA: Z/3 – ČESLE				
OZN.	POPIS POLOŽKY	MNOŽSTVÍ	JEDN. HMOTNOST	HMOTNOST (kg)
1	PÁSOVINA 80x10	28,18	6,28 kg/m	176,97
2	PROFIL–L 100x100x10	6,56	15,1 kg/m	99,06
				CELKEM : 276,03 kg

PŘED ZAHÁJENÍM VÝROBY NUTNO DOMĚŘIT A OVĚŘIT UVEDENÉ ROZMĚRY NA STAVBĚ A ZPRACOVAT PODROBNOU DÍLENSKOU DOKUMENTACI

1

OZN.	POPIS, SCHEMA	KS
5 Z 6 Z	LÁVKA ZÁBRADLÍ	

ŘEZ A–A', M 1:50

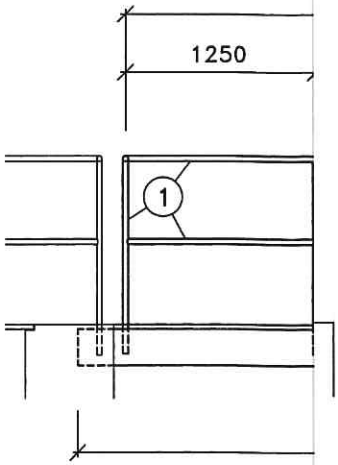

ŘEZ B–B', M 1:50

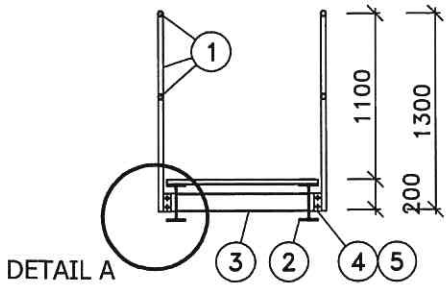

PŮDORYS, M 1:50

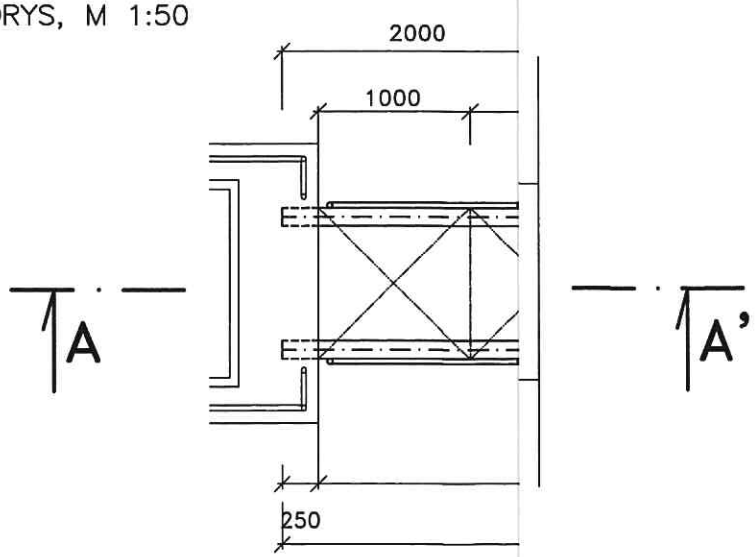

	MNOŽSTVÍ	JEDN. HMOTNOST	HMOTNOST (kg)
	24,0	36,2 kg/m	868,8
	4,375	11,2 kg/m	49,00
	1,6	7,60 kg/m	12,16
			CELKEM : 929,96 kg

)SAZENY POZINKOVANÉ POROROŠTY
A OVĚŘIT UVEDENÉ ROZMĚRY
ENSKOU DOKUMENTACI

OZN.	POPIS, SCHEMA	KS

5/Z
6/Z

LÁVKA
ZÁBRADLÍ

DETAIL A, M 1:10

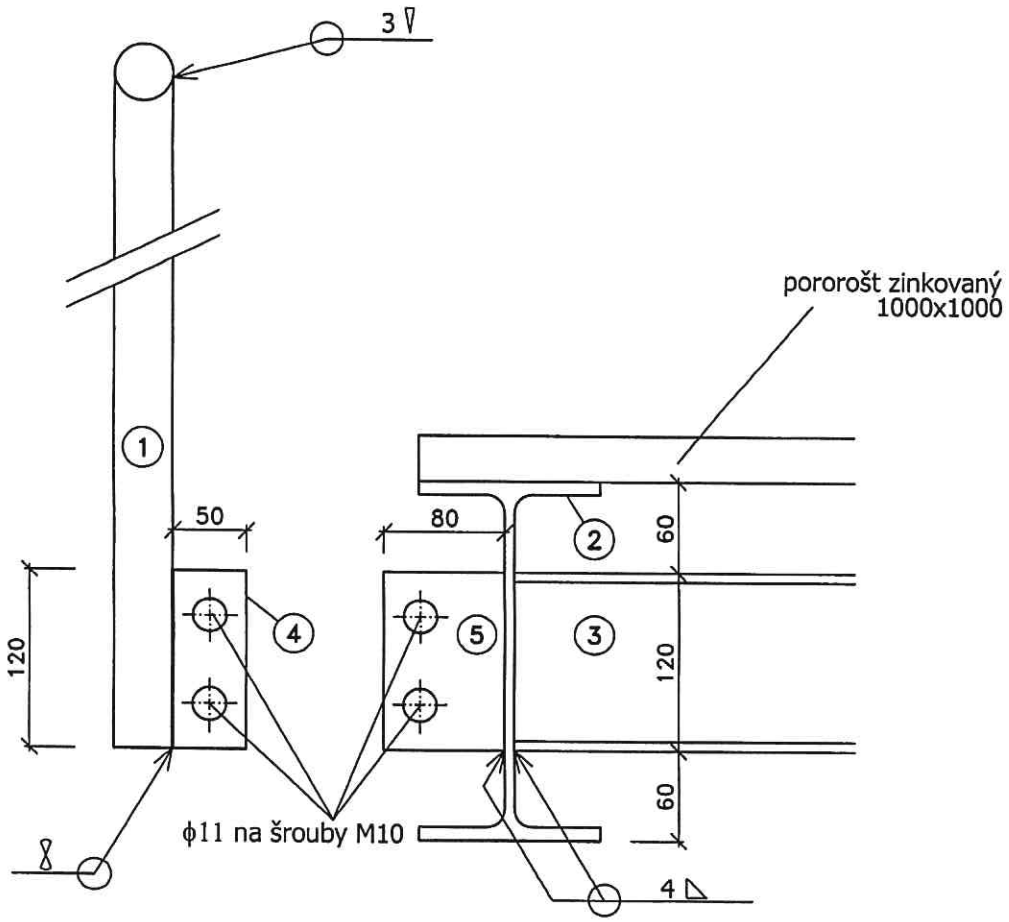

koutový svar plochý obvodový
oboustranný v svar převýšený obvodový
v svar plochý obvodový

LEGENDA: Z/6 – ZÁBRADLÍ

OZN.	POPIS POLOŽKY	MNOŽSTVÍ	JEDN. HMOTNOST	HMOTNOST (kg)
1	TRUBKA OCELOVÁ BEZEŠVÁ 38x4	71,0	3,35 kg/m	237,85
4	PÁSOVINA 120x8 (dl. 50 mm)	1,0	7,60 kg/m	7,60
				CELKEM : 245,45 kg

PŘED ZAHÁJENÍM VÝROBY NUTNO DOMĚŘIT A OVĚŘIT UVEDENÉ ROZMĚRY NA STAVBĚ A ZPRACOVAT PODROBNOU DÍLENSKOU DOKUMENTACI

1

OZN.	POPIS, SCHEMA	KS

(7/z)

ZÁBRADLÍ
PŮDORYS, M 1:50

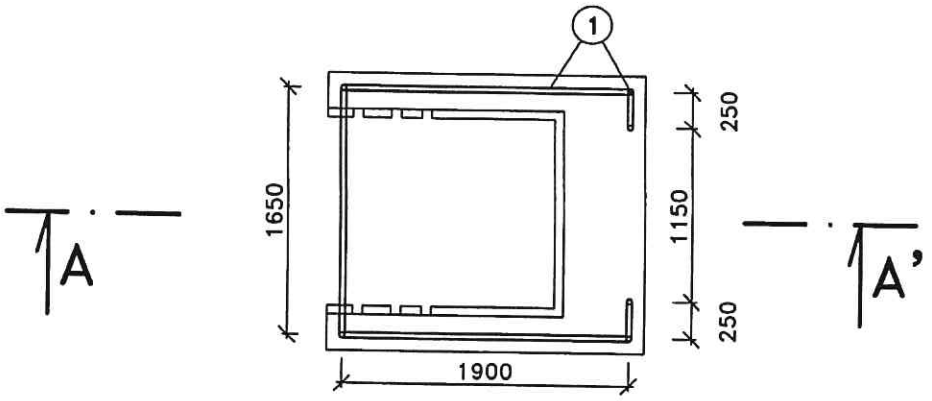

ŘEZ A–A', M 1:50

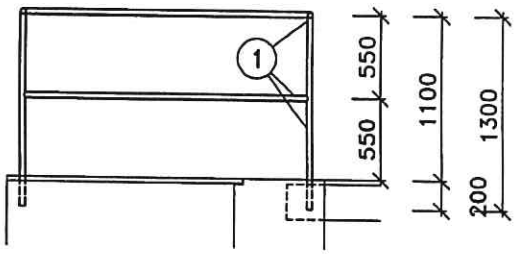

LEGENDA: Z/7 – ZÁBRADLÍ				
OZN.	POPIS POLOŽKY	MNOŽSTVÍ	JEDN. HMOTNOST	HMOTNOST (kg)
1	TRUBKA OCELOVÁ BEZEŠVÁ 38x4	19,7	3,35 kg/m	66,00
				CELKEM : 66,0 kg

PŘED ZAHÁJENÍM VÝROBY NUTNO DOMĚŘIT A OVĚŘIT UVEDENÉ ROZMĚRY NA STAVBĚ A ZPRACOVAT PODROBNOU DÍLENSKOU DOKUMENTACI

1

OZN.	POPIS, SCHEMA	KS
8/Z	BRANKA POHLED, M 1:25	

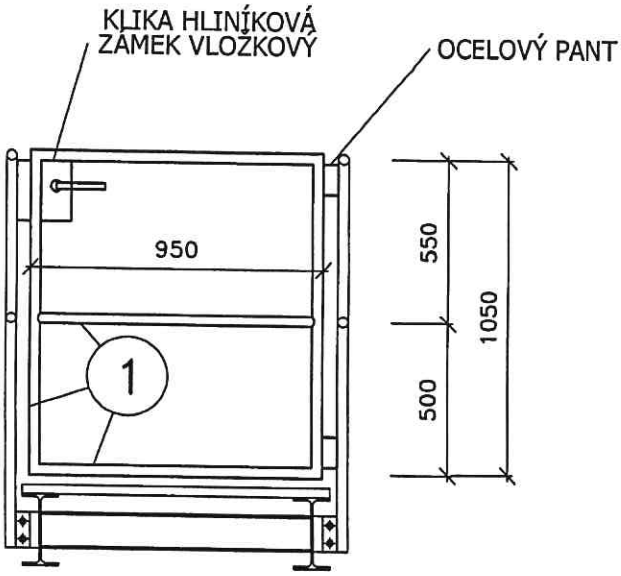

LEGENDA: Z/8 – BRANKA				
OZN.	POPIS POLOŽKY	MNOŽSTVÍ	JEDN. HMOTNOST	HMOTNOST (kg)
1	TRUBKA OCELOVÁ BEZEŠVÁ 38x4	4,95	3,35 kg/m	16,58
				CELKEM : 16,58 kg

PŘED ZAHÁJENÍM VÝROBY NUTNO DOMĚŘIT A OVĚŘIT UVEDENÉ ROZMĚRY NA STAVBĚ A ZPRACOVAT PODROBNOU DÍLENSKOU DOKUMENTACI

1

OZN.	POPIS, SCHEMA	KS

9/Z

ZÁBRADLÍ
PŮDORYS, M 1:50

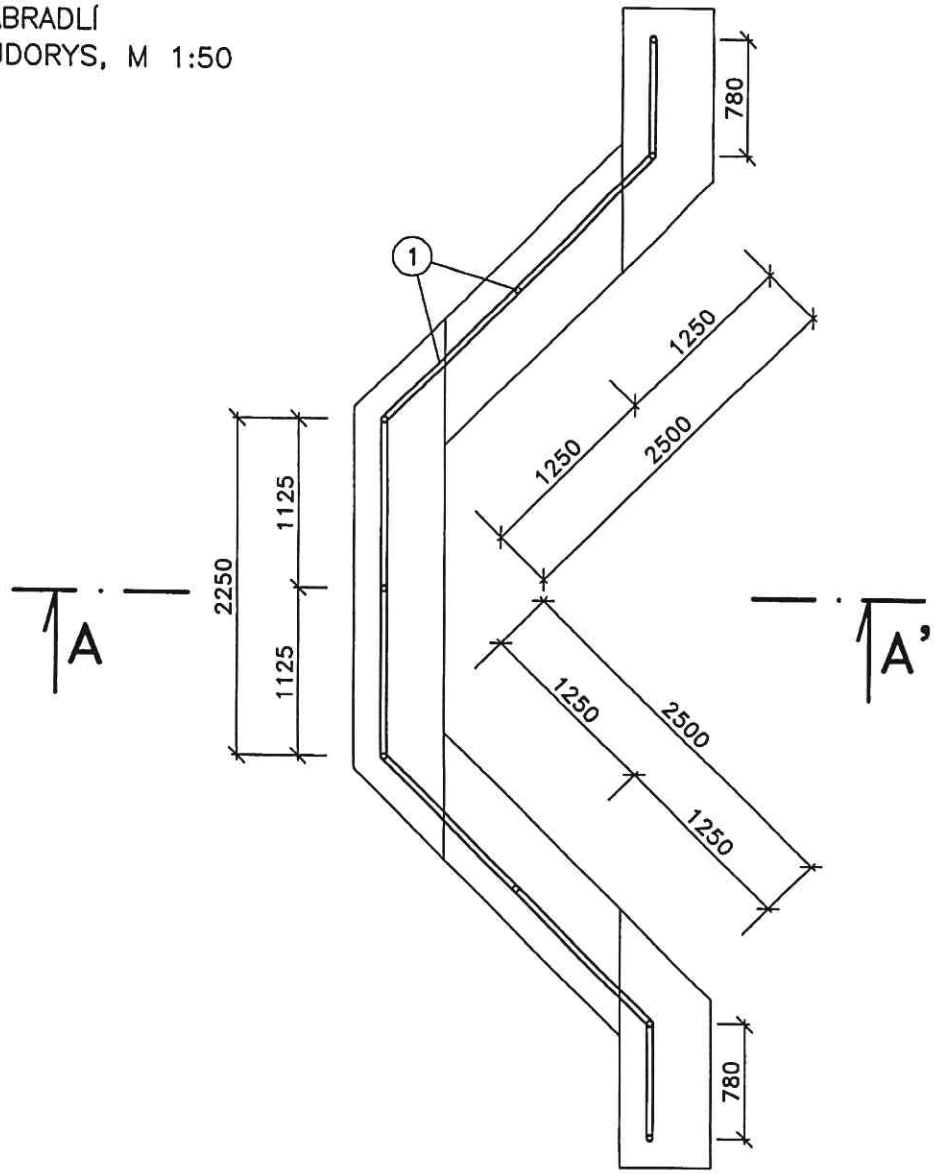

ŘEZ A–A', M 1:50

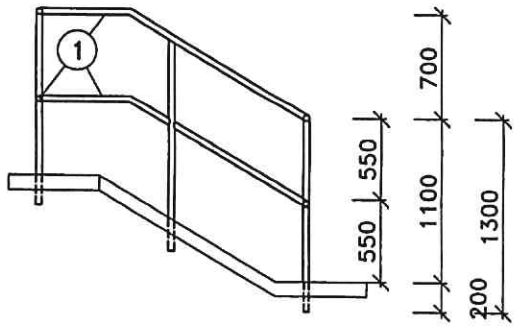

LEGENDA: Z/9 – ZÁBRADLÍ				
OZN.	POPIS POLOŽKY	MNOŽSTVÍ	JEDN. HMOTNOST	HMOTNOST (kg)
1	TRUBKA OCELOVÁ BEZEŠVÁ 38x4	29,72	3,35 kg/m	99,56
				CELKEM : 99,56 kg

PŘED ZAHÁJENÍM VÝROBY NUTNO DOMĚŘIT A OVĚŘIT UVEDENÉ ROZMĚRY NA STAVBĚ A ZPRACOVAT PODROBNOU DÍLENSKOU DOKUMENTACI

1

OZN.	POPIS, SCHEMA	KS
9/Z	ZÁBRADLÍ ROZVINUTÝ ŘEZ	

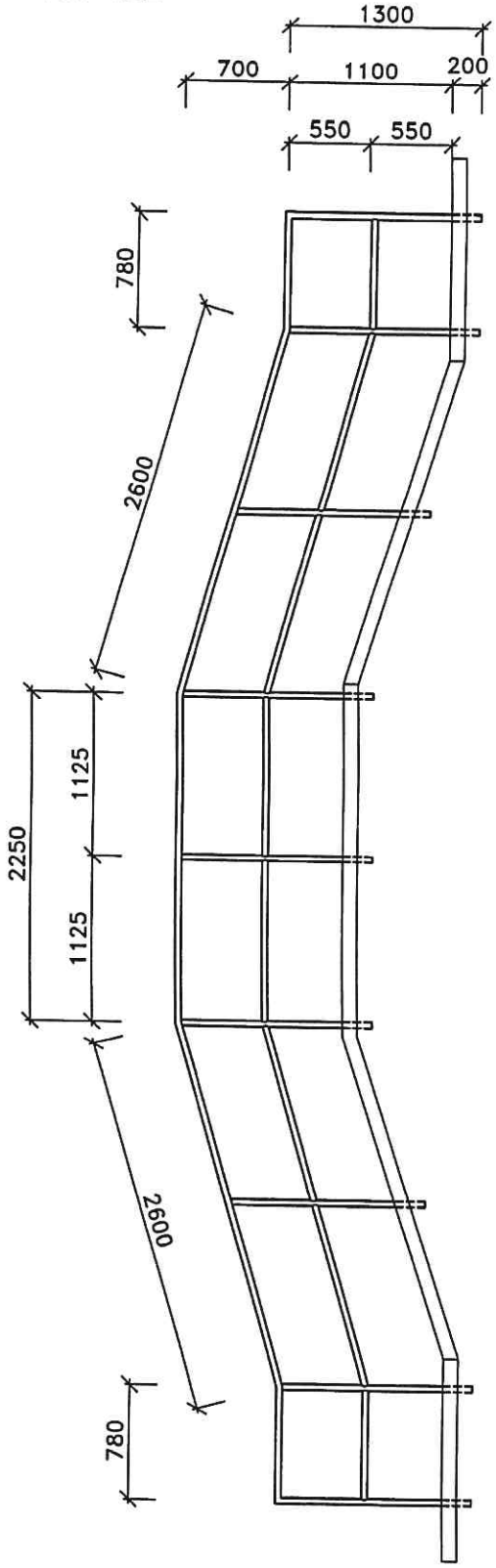

1